Asador a gas
5ASG

INFORMACIÓN TÉCNICA

Capacidad espadas	5
Quemadores	5
Capacidad pollos	20 - 30
Potencia (Kw)	35
Dimensiones (AxFxH) (mm)	1160 x 450 x 1290
Peso (Kg)	116
PVP (€)	2260

ACCESORIOS INCLUIDOS

Bandeja recogegrasas	1
Inyectores para cambio de gas	5

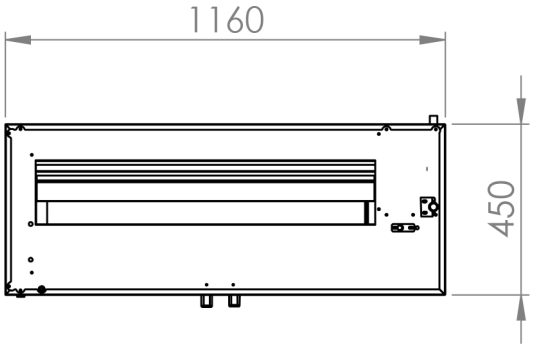

ACCESORIOS OPCIONALES

Peana alta	PEANA
Espada para pollos	ESPC
Espada multiposición tipo jaula	ESPM
Espada con pincho doble compacto	ESPK
Espada triple	ESPP

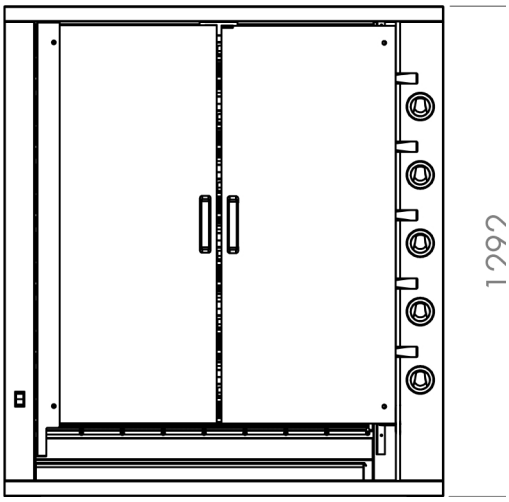

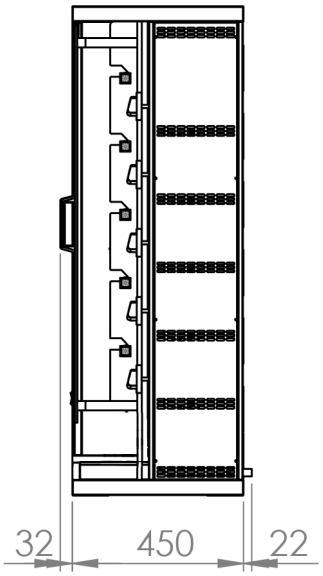

ARILEX S.L.
C/ Nevero Cuatro, Nave 47-52
06006 BADAJOZ
935175747 / 664406011
pedidos@arilex.es
www.arilex.es